Светильник люминесцентный
Серии TL2004B-1
Руководство по эксплуатации

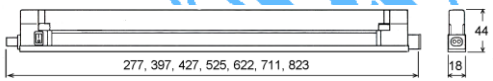

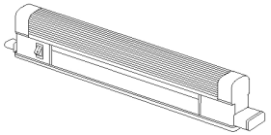

1. Общие сведения.

- Светильник имеет люминесцентную лампу Т4 мощностью 6÷30Вт помещенную в декоративный пластиковый корпус;
- Светильник имеет электронную системы зажигания, которая обеспечивает мгновенное и бесшумное включение лампы, а так же продлевает срок службы люминесцентной лампы в 2,5 раза.
- Светильник предназначен для комбинированного освещения в жилых и производственных помещениях, а также для местного освещения рабочих мест в доме и офисе. Современный дизайн, удобная конструкция и высокое качество делают их незаменимыми в любом современном интерьере.
- ВНИМАНИЕ! Запрещается устанавливать на легковоспламеняющуюся поверхность.

2. Технические характеристики.

- Напряжение питания, В — 220 ±10%/50Гц;
- Тип лампы — Т4;
- Цветовая температура — теплый белый (2700°К); холодный белый (6400 °К)
- Класс защиты от поражения электрическим током — II;
- Степень защиты от воздействия окружающей среды — IP20;
- Мощность лампы — см. табл.
- Длина светильника — см. табл.

Модель	TL2004B-1, 6W	TL2004B-1, 8W	TL2004B-1, 12W	TL2004B-1, 16W	TL2004B-1, 20W	TL2004B-1, 24W	TL2004B-1, 30W
Мощность лампы, Вт	6	8	12	16	20	24	30
Длина светильника, мм	277	397	427	525	622	711	823

3. Комплектность.

- Светильник — 1 шт.
- Лампа Т4 — 1 шт.
- Комплект крепежа — 1 шт.
- Руководство по эксплуатации — 1 шт.
- Упаковочная коробка — 1 шт.

ВНИМАНИЕ! Шнур питания с вилкой L=1,8m; коннектора L= 0,15 m; L= 0,25 m; L= 0,5 m. в комплект светильника не входят и приобретаются отдельно.

4. Подготовка к работе.

- Распакуйте светильник и установите его на место эксплуатации с помощью комплекта крепежа (см. Рис.1);
- При необходимости, соедините несколько светильников в линию, соединив их при помощи встроенных в торцы светильников розеток и вилок или с помощью коннекторов L= 0,15 m, L=0,25m или L= 0,5 m;
- ВНИМАНИЕ! Допускается установка светильников в ряд при суммарной мощности не более 100Вт.

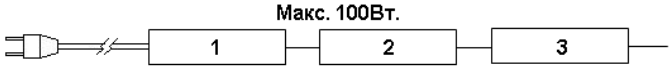

- Соедините шнур питания со светильником;
- Вставьте в розетку вилку сетевого шнура. Светильник готов к работе.

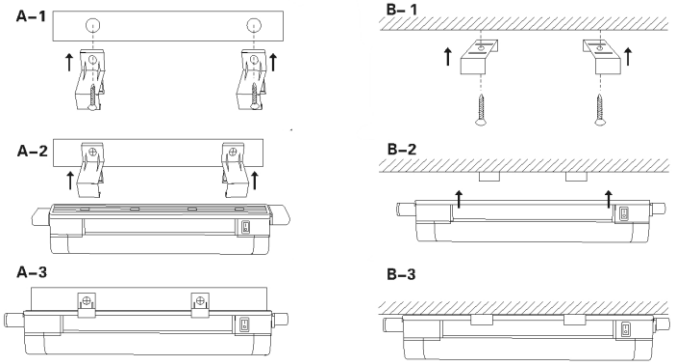

Рис.1

5. Требования безопасности.

- Установка светильника должна производиться квалифицированным специалистом-электриком.
- Запрещается прикасаться к колбе лампы металлическими предметами. Предохранять люминесцентную лампу от ударов и падений.
- Запрещается оставлять светильник включенным в электрическую сеть с перегоревшей лампой во избежание тепловой деформации корпуса.
- Установку и обслуживание светильника, замену ламп производить только при отключенной электрической сети.

6. Утилизация.

- Светильник не представляет опасности для жизни, здоровья людей и окружающей среды после окончания срока службы;
- Утилизации подлежит люминесцентная лампа, входящая в комплект светильника. Лампа должна быть утилизирована и обезврежена в соответствии с «Санитарными правилами работы с ртутью, ее соединениями и приборами с ртутным заполнением» №4607-88 от 04.04.88.

7. Гарантийные обязательства.

- Гарантийный срок эксплуатации светильников составляет 12 месяцев со дня продажи торгующей организацией.
- В случае обнаружения неисправностей светильников до истечения гарантийного срока, при соблюдении правил установки и эксплуатации, следует обращаться в торгующую организацию, продавший этот светильник. При этом необходимо предъявить светильник, товарный чек и руководство по эксплуатации с датой продажи и штампом торгующей организации, продавшей светильник.
- Срок службы светильника составляет 5 лет.

ВНИМАНИЕ! Гарантия не распространяется:

- На изделия, имеющие механические повреждения или в случаях внесения покупателем технических изменений в конструкцию изделия;
- В случаях несоблюдения правил эксплуатации;
- На люминесцентные лампы.

8. Свидетельство о приемке и продаже.

- Товар соответствует требованиям нормативных документов ГОСТ Р МЭК 60598-1-2003, ГОСТ Р МЭК 598-2-1-97, ГОСТ Р 51514-99, ГОСТ Р 51318.15-99, ГОСТ Р 51317.3.2-99, ГОСТ Р 51317.3.3-99 и признан годным к эксплуатации.